HVEX
Impulsando la innovación

EASYSCAN

CÁMARA ACÚSTICA PARA INSPECCIÓN DE DESCARGAS PARCIALES Y FUGAS

136 micrófonos MEMS · 2 a 96 kHz · Corona y DP · Fugas de aire y gas · IP54

Normas de referencia
IEC TS 62478 (métodos acústicos de detección de DP); grado de protección IP54 según IEC 60529

136
MICRÓFONOS
MEMS



www.hvex.com.br

EasyScan — Cámara Acústica para DP y Fugas

Descripción

La EasyScan HVEX es una cámara de imagen acústica portátil para localizar descargas parciales en sistemas de alta tensión y fugas de aire comprimido y de gas en plantas industriales. Sus 136 micrófonos MEMS de bajo ruido forman un mapa sonoro que se superpone a la imagen de la cámara digital y se muestra en tiempo real en la pantalla táctil de 4,3".

La inspección se realiza a distancia, de 0,3 a 150 m, con el equipo energizado y sin contacto.

Funcionamiento

El arreglo de micrófonos capta el ultrasonido emitido por la descarga o la fuga, y el procesamiento de la señal calcula la dirección de la fuente. El resultado aparece como una mancha de color sobre la imagen, en una de las 8 paletas disponibles, con zoom digital de hasta 16×.

En el modo DP, la cámara detecta descargas de tipo corona, superficial, flotante o por partículas. En el modo fuga, estima la tasa, el nivel y el costo de la pérdida. Las imágenes y los videos se graban en la tarjeta SD para su análisis en el software y la emisión de informes.

Características

- 136 micrófonos MEMS de bajo ruido, con banda ajustable de 2 a 96 kHz;
- Alcance de detección de 0,3 a 150 m, a 25 cuadros por segundo;
- Pantalla táctil de 4,3" (800 × 480) con la imagen acústica superpuesta;
- 8 paletas de colores (Ironbow, Rainbow, Fusion y otras) y zoom digital de 1 a 16×;
- Batería de iones de litio extraíble con unas 2 h de autonomía; IP54; 1,2 kg.

Modos de inspección

- Descargas parciales: corona, superficial, flotante y por partículas;
- Fugas de aire comprimido, con estimación de tasa, nivel y costo;
- Fugas de gas en líneas y conexiones;
- Grabación de imágenes y videos en tarjeta SD;
- Análisis y emisión de informes en el software.

Ventajas

- Inspección a distancia, con el activo energizado y sin contacto;
- Localización visual inmediata de la fuente sobre la imagen de la cámara;
- Un solo equipo para DP en la subestación y fugas en la planta;
- Liviana y portátil: 1,2 kg, con empuñadura tipo pistola;
- Registros listos para el mantenimiento predictivo.

Aplicaciones

- Subestaciones: aisladores, bushings, pararrayos, conexiones y barras;
- Líneas y redes de distribución aéreas;
- Tableros, celdas y salas eléctricas de media tensión;
- Redes de aire comprimido y de gases industriales;
- Rutas de mantenimiento predictivo y auditorías de energía.

136
micrófonos MEMS

2–96 kHz
banda ajustable

150 m
alcance máximo de detección

1,2 kg
IP54 · batería extraíble

EasyScan — Cámara Acústica para DP y Fugas

Equipo y dimensiones



Frente (arreglo de 136 micrófonos) y reverso (pantalla de 4,3").

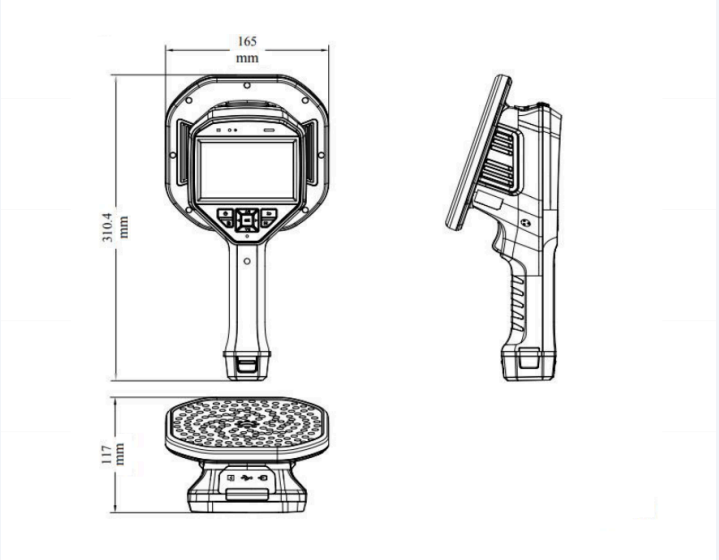

Dimensiones: 165 × 310,4 × 117 mm.

Modos de inspección

Modo	Qué detecta	Resultado
Descargas parciales	Corona, superficial, flotante y por partículas en sistemas de AT	Mapa acústico sobre la imagen y tipo de descarga
Fuga de aire comprimido	Fugas en tuberías, conexiones y válvulas	Tasa, nivel y costo estimados de la pérdida
Fuga de gas	Fugas en líneas de gases industriales	Mapa acústico y nivel de la señal
Registro	Imágenes y videos de la inspección	Archivos en la tarjeta SD para el software

EasyScan — Cámara Acústica para DP y Fugas

Portátil, lista para la ruta de inspección



EasyScan en maletín rígido de transporte.

- Empuñadura tipo pistola, con correa de mano;
- Pantalla táctil LCD de 4,3", 800 × 480;
- Imagen acústica superpuesta a la imagen de la cámara digital;
- 25 cuadros por segundo y zoom digital de 1 a 16×;
- Banda de frecuencia ajustable de 2 a 96 kHz;
- Almacenamiento en tarjeta SD extraíble;
- Wi-Fi, Bluetooth, USB-C y HDMI (tipo D);
- Batería extraíble de iones de litio, ≈ 2 h de autonomía;
- Grado de protección IP54;
- Maletín rígido de transporte.

Software de análisis

- Análisis de las imágenes y videos capturados;
- Generación y exportación de informes de inspección.

En la subestación

- Barrido a distancia segura de los puntos energizados;
- Inspección rápida de aisladores, bushings y conexiones;
- Tipo de descarga identificado para priorizar el mantenimiento.

EasyScan — Cámara Acústica para DP y Fugas

Especificaciones Técnicas

Acústica

Micrófonos	136 MEMS de bajo ruido
Banda de frecuencia	2 a 96 kHz, ajustable
Alcance de detección	0,3 a 150 m
Tasa de cuadros	25 fps
Zoom digital	1× a 16×
Paletas	8 (Ironbow, Rainbow, Fusion y otras)

Modos de detección

Descargas parciales	Corona, superficial, flotante y por partículas
Fugas	Aire comprimido y gas, con estimación de tasa, nivel y costo

Pantalla, datos e interfaces

Pantalla	Táctil LCD de 4,3", 800 × 480
Almacenamiento	Tarjeta SD extraíble
Interfaces	Wi-Fi, Bluetooth, USB-C y HDMI (tipo D)
Software	Análisis de imágenes y exportación de informes

Construcción

Batería	Iones de litio extraíble; autonomía de ≈ 2 h
Protección	IP54
Dimensiones	165 × 310,4 × 117 mm (An × Al × P)
Masa	1,2 kg

Las normas citadas identifican el campo de aplicación del equipo y no constituyen certificación del objeto ensayado. Masas y dimensiones aproximadas. Especificaciones sujetas a cambios sin previo aviso. Rev. 11/2026.

HVEX

Impulsando la innovación

+55 (35) 3622-2699

contato@hvex.com.br

www.hvex.com.br

R. Ismael Pinto de Noronha, 86 – Nossa Sra. de Fátima
Itajubá – MG, Brasil, 37502-508