HVEX
Impulsionando a inovação

EASYSCAN

CÂMERA ACÚSTICA PARA INSPEÇÃO DE DESCARGAS PARCIAIS E VAZAMENTOS

136 microfones MEMS · 2 a 96 kHz · Corona e DP · Vazamentos de ar e gás · IP54

Normas de referência
IEC TS 62478 (métodos acústicos de detecção de DP); grau de proteção IP54 conforme IEC 60529

136
MICROFONES
MEMS



www.hvex.com.br

EasyScan — Câmera Acústica para DP e Vazamentos

Descrição

A EasyScan HVEX é uma câmera de imagem acústica portátil para localizar descargas parciais em sistemas de alta tensão e vazamentos de ar comprimido e de gás em plantas industriais. Seus 136 microfones MEMS de baixo ruído formam um mapa sonoro que é sobreposto à imagem da câmera digital e exibido em tempo real na tela touchscreen de 4,3".

A inspeção é feita a distância, de 0,3 a 150 m, com o equipamento energizado e sem contato.

Funcionamento

O arranjo de microfones capta o ultrassom emitido pela descarga ou pelo vazamento, e o processamento do sinal calcula a direção da fonte. O resultado aparece como uma mancha colorida sobre a imagem, em uma das 8 paletas disponíveis, com zoom digital de até 16×.

No modo DP, a câmera detecta descargas do tipo corona, superficial, flutuante ou por partículas. No modo vazamento, estima a taxa, o nível e o custo da perda. Imagens e vídeos são gravados no cartão SD para análise no software e emissão de relatório.

Características

- 136 microfones MEMS de baixo ruído, com banda ajustável de 2 a 96 kHz;
- Alcance de detecção de 0,3 a 150 m, a 25 quadros por segundo;
- Tela touchscreen de 4,3" (800 × 480) com a imagem acústica sobreposta;
- 8 paletas de cores (Ironbow, Rainbow, Fusion e outras) e zoom digital de 1 a 16×;
- Bateria de íon-lítio removível com cerca de 2 h de autonomia; IP54; 1,2 kg.

Modos de inspeção

- Descargas parciais: corona, superficial, flutuante e por partículas;
- Vazamentos de ar comprimido, com estimativa de taxa, nível e custo;
- Vazamentos de gás em linhas e conexões;
- Gravação de imagens e vídeos em cartão SD;
- Análise e emissão de relatórios no software.

Vantagens

- Inspeção a distância, com o ativo energizado e sem contato;
- Localização visual imediata da fonte sobre a imagem da câmera;
- Um só equipamento para DP na subestação e vazamentos na planta;
- Leve e portátil: 1,2 kg, com empunhadura tipo pistola;
- Registros prontos para a manutenção preditiva.

Aplicações

- Subestações: isoladores, buchas, para-raios, conexões e barramentos;
- Linhas e redes de distribuição aéreas;
- Painéis, cubículos e salas elétricas de média tensão;
- Redes de ar comprimido e de gases industriais;
- Rotas de manutenção preditiva e auditorias de energia.

136
microfones MEMS

2–96 kHz
banda ajustável

150 m
alcance máximo de detecção

1,2 kg
IP54 · bateria removível

EasyScan — Câmera Acústica para DP e Vazamentos

Equipamento e dimensões



Frente (arranjo de 136 microfones) e verso (tela de 4,3").

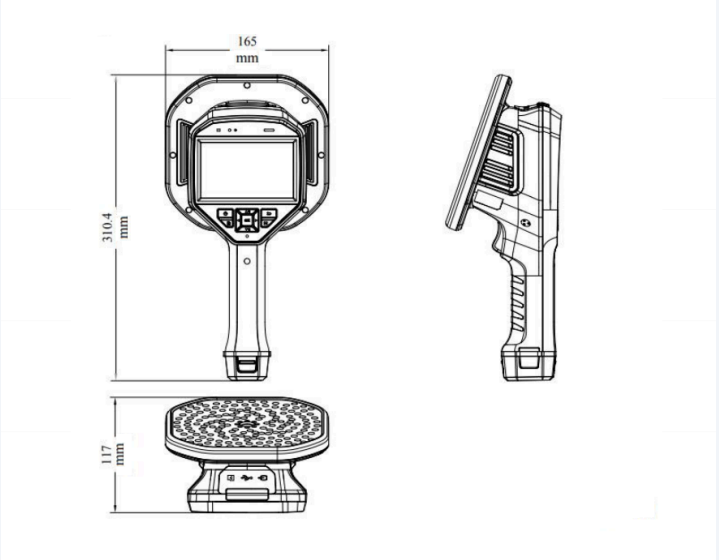

Dimensões: 165 × 310,4 × 117 mm.

Modos de inspeção

Modo	O que detecta	Resultado
Descargas parciais	Corona, superficial, flutuante e por partículas em sistemas de AT	Mapa acústico sobre a imagem e tipo de descarga
Vazamento de ar comprimido	Fugas em tubulações, conexões e válvulas	Taxa, nível e custo estimados da perda
Vazamento de gás	Fugas em linhas de gases industriais	Mapa acústico e nível do sinal
Registro	Imagens e vídeos da inspeção	Arquivos no cartão SD para o software

EasyScan — Câmera Acústica para DP e Vazamentos

Portátil, pronta para a rota de inspeção



EasyScan em maleta rígida de transporte.

- Empunhadura tipo pistola, com alça de mão;
- Tela touchscreen LCD de 4,3", 800 × 480;
- Imagem acústica sobreposta à imagem da câmera digital;
- 25 quadros por segundo e zoom digital de 1 a 16×;
- Banda de frequência ajustável de 2 a 96 kHz;
- Armazenamento em cartão SD removível;
- Wi-Fi, Bluetooth, USB-C e HDMI (tipo D);
- Bateria removível de íon-lítio, com ≈ 2 h de autonomia;
- Grau de proteção IP54;
- Maleta rígida para transporte.

Software de análise

- Análise das imagens e vídeos capturados;
- Geração e exportação de relatórios de inspeção.

Na subestação

- Varredura a distância segura dos pontos energizados;
- Inspeção rápida de isoladores, buchas e conexões;
- Tipo de descarga identificado para priorizar a manutenção.

EasyScan — Câmera Acústica para DP e Vazamentos

Especificações Técnicas

Acústica

Microfones	136 MEMS de baixo ruído
Banda de frequência	2 a 96 kHz, ajustável
Alcance de detecção	0,3 a 150 m
Taxa de quadros	25 fps
Zoom digital	1× a 16×
Paletas	8 (Ironbow, Rainbow, Fusion e outras)

Modos de detecção

Descargas parciais	Corona, superficial, flutuante e por partículas
Vazamentos	Ar comprimido e gás, com estimativa de taxa, nível e custo

Tela, dados e interfaces

Tela	Touchscreen LCD de 4,3", 800 × 480
Armazenamento	Cartão SD removível
Interfaces	Wi-Fi, Bluetooth, USB-C e HDMI (tipo D)
Software	Análise de imagens e exportação de relatórios

Construção

Bateria	Íon-lítio removível; autonomia de ≈ 2 h
Proteção	IP54
Dimensões	165 × 310,4 × 117 mm (L × A × P)
Massa	1,2 kg

As normas citadas identificam o campo de aplicação do equipamento e não constituem certificação do objeto ensaiado. Massas e dimensões são aproximadas. Especificações sujeitas a alteração sem aviso prévio. Rev. 11/2026.

HVEX

Impulsionando a inovação

+55 (35) 3622-2699

contato@hvex.com.br

www.hvex.com.br

R. Ismael Pinto de Noronha, 86 – Nossa Sra. de Fátima
Itajubá – MG, Brasil, 37502-508